Ficha técnica

ELYON

Ref. AI74065G

Luminario tipo estanca para sobreponer a techo, uso exterior o interior, fabricado en ABS color gris con difusor de policarbonato opalino, driver multivoltaje, luminario resistente a la intemperie, humedad y polvo.



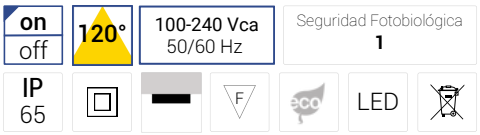

Dimensiones

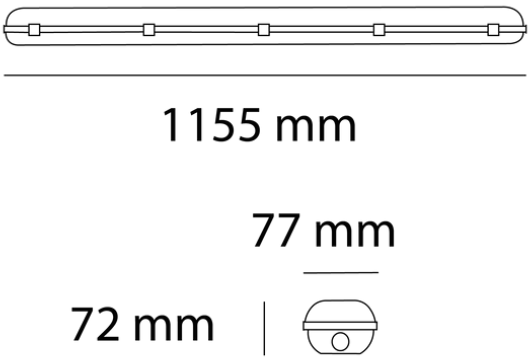

Instalación: Ancle las grapas de la luminaria al techo, coloque la luminaria sobre las grapas y haga presión sobre ella hasta que escuche un clic.

Características técnicas

4763lm	Lúmenes
6 500 K	Temperatura
40 W	Potencia
1.362 Kg	Peso

50 000	Horas de vida útil
0.90	Factor de potencia
90	Rendimiento (%)
80	CRI
08	IK
2	Años de garantía

Datos fotométricos

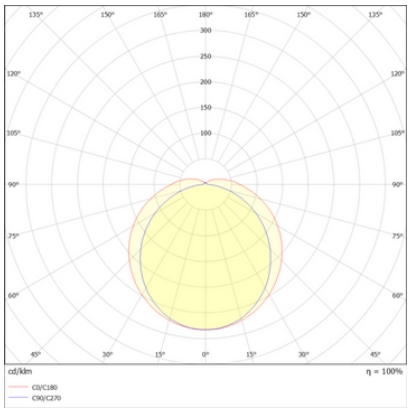

World Lighting Technology Group

WLTG MÉXICO, S.A. DE C.V.
CALLE PEDRO MORENO 1786, COL. REFORMA,
SAN MATEO ATENCO, ESTADO DE MÉXICO,
MÉXICO CP. 52120
7229178829
www.aurolighting.com.mx
auro@aurolighting.com.mx